COSTRUZIONE MACCHINE

Catalogo prodotti

VERSIONE 11

Ilmer Costruzione Macchine

La prima pietra del successo odierno dell'azienda è stata posta nel lontano 1961. Apertura alle nuove tecniche, amore per i dettagli e assoluto perfezionismo sono ancora oggi le prerogative della Ilmer Costruzioni Macchine.

Oggi, i nostri macchinari professionali per frutticoltura e viticoltura vengono esportati in oltre 40 Paesi e venduti esclusivamente con il marchio Ilmer tramite una rete di rivenditori in costante aumento.

Qualità in primo piano!

"Made in Alto Adige" - Quasi tutti i componenti rilevanti vengono prodotti all'interno dello stabilimento e sottoposti a severi controlli di qualità. Pianificazione 3D e utilizzo coerente di acciai ad alta resistenza sono i presupposti per ottenere un tipo di costruzione particolarmente compatto, leggero, ma estremamente robusto.

Prima della consegna, ogni singola macchina viene testata nuovamente al banco di prova. Al termine, il rispettivo tecnico responsabile del montaggio firma il sigillo di approvazione.

Indice

Tagliaerbe

M2 8

ZMG 10

LMG 12

IMG 16

EMG 18

SMG 20

KMG 24

Sistemi di braccio oscillante

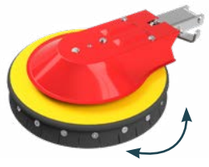 15

Impianti diserbanti

26

Telai porta attrezzi

GT-VARIO posteriore 30

GT-VARIO anteriore 32

GT-Z 34

GT-ECO 36

Lavorazione interceppo

Spollonatrice 40

Rotore diserbo a fili 41

Rotofresa interceppo 42

Spazzola interceppo 43

Zappa a disco stellato 44

Stella sarchiatrice 45

Elevatori

K2-D 48

ECO 50

Rovesciatori bins 52

Caricatore multiuso 54

Taglia-radici 58

Pinza per estirpazione 60

Rullo compattatore 62

Taglio esemplare!
I tagliaerbe Ilmer

Tecnologia semplicemente perfetta!
La serie M2

Modello UNILATERALE	Larghezza di taglio	Spostamento laterale (in cm) centro del trattore	Numero di lame	Peso	Potenza richiesta	Dimensioni	
						Larghezza	Profondità
M2 - Q85	85 cm	26 : 59 -47 : 132	1	280 kg	15 CV	135 cm	145 cm
M2 - U125+	125 cm	63 : 62 -1 : 126	2	275 kg	20 CV	130 cm	130 cm
M2 - C150	150 cm	69 : 81 3 : 147	2	285 kg	20 CV	155 cm	130 cm
M2 - C150+	150 cm	69 : 81 3 : 147	2	290 kg	20 CV	155 cm	130 cm
M2 - G170	170 cm	78 : 92 4 : 166	2	305 kg	24 CV	175 cm	140 cm
M2 - G170+	170 cm	78 : 92 4 : 166	2	310 kg	24 CV	175 cm	140 cm

Modello	Larghezza di taglio	Spostamento laterale	Numero di lame	Peso	Potenza richiesta	Dimensioni	
						Larghezza	Profondità
M2 - V150	150 cm	33 + 33 cm	2	305 kg	20 CV	155 cm	140 cm
M2 - T180	180 cm	33 + 33 cm	3	325 kg	28 CV	185 cm	110 cm
M2 - F210	210 cm	33 + 33 cm	3	340 kg	31 CV	215 cm	130 cm
M2 - D230	230 cm	33 + 33 cm	3	355 kg	34 CV	235 cm	130 cm
M2 - K250	250 cm	35 + 35 cm	3	400 kg	41 CV	255 cm	150 cm

Ampio spostamento laterale!
Consente il passaggio centrale del frutteto con il trattore. Lo scarico dell'erba può essere selezionato verso centro fila oppure verso l'interceppo.

La striscia fiorita nel frutteto!
L'M2-Q85 è stato appositamente sviluppato per la pacciamatura con striscia fiorita. Il design ergonomico evita il danneggiamento della striscia fiorita.

Adattamento ideale al suolo
grazie alla sospensione a tre punti con posizione flottante integrata (cat. I)

Maestro in affidabilità!
Robusto ingranaggio conico, trasmissione sovradimensionata e impermeabilizzazione a labirinto del supporto lame

I modelli PLUS!
Possono essere dotati di spollonatrice e rotore a fili interceppo

Pagina 40

Pagina 41

Tutto compreso!
Attacco anteriore o posteriore e spostamento laterale idraulico

Impostazione individuale dell'altezza di taglio richiesta per un lavoro delicato ed efficiente

Così il lavoro diverte!
Manutenzione facile e veloce grazie a punti di lubrificazione direttamente accessibili

Precisione e manovrabilità!
Il design ergonomico consente un lavoro preciso negli spazi più ristretti ed evita agganciamenti accidentali. Un ulteriore vantaggio è rappresentato dallo spostamento laterale di serie.

I modelli PLUS - Ancora più efficienti!
Falciatura pulita e diserbo meccanico delicato in combinazione.

Taglio esemplare!
La serie ZMG

Modello	Larghezza di taglio	Spostamento laterale (opzionale)	Numero di lame	Peso	Potenza richiesta	Dimensioni	
						Larghezza	Profondità
ZMG 120	120 cm	---	3	375 kg	22 CV	125 cm	115 cm
ZMG 160	160 cm	15 + 15 cm	3	415 kg	24 CV	165 cm	115 cm
ZMG 180	180 cm	15 + 15 cm	3	435 kg	30 CV	185 cm	115 cm
ZMG 210	210 cm	15 + 15 cm	3	475 kg	35 CV	215 cm	135 cm
ZMG 220	220 cm	15 + 15 cm	3	485 kg	37 CV	225 cm	140 cm
ZMG 230	230 cm	15 + 15 cm	3	505 kg	40 CV	235 cm	135 cm
ZMG 240	240 cm	15 + 15 cm	3	505 kg	43 CV	245 cm	140 cm
ZMG 260	260 cm	15 + 15 cm	3	530 kg	47 CV	265 cm	140 cm
ZMG 280	280 cm	15 + 15 cm	3	560 kg	50 CV	285 cm	140 cm

Tecnologia affidabile!
Robusto ingranaggio conico, trasmissione indiretta delle lame mediante cinghie trapezoidali e impermeabilizzazione a labirinto del supporto lame

Telaio universale a tre punti!
Attacco anteriore-posteriore (cat. I+II) o con gancio di traino per atomizzatori

Adattamento ideale al suolo grazie alla sospensione a tre punti con posizione flottante integrata

Senza compromessi!
Enorme capacità di taglio, estremo sovrataglio delle lame, alta velocità anche in condizioni estreme

Costruzione intelligente e solida!
Compatto, maneggevole e ottimizzato in termini di peso, grazie ad acciai ad alta resistenza e componenti di qualità

Combinazione falciatura-spruzzo
La particolare costruzione del telaio trasmette al meglio il carico del timone del rimorchio al trattore, permettendo libertà di movimento al tagliaerba.

Taglio esemplare!
La maggiore potenza e il sovrataglio estremo della lama garantiscono massime prestazioni ad elevate velocità di percorso.

Scarico dell‘erba selezionabile
L‘erba può essere scaricata uniformemente dietro il tagliaerba (vedi foto) o su entrambi i lati verso l‘interceppo.

Così la manutenzione diverte!
Basta inclinare mediante due viti di regolazione il supporto ingranaggi per tendere le cinghie trapezoidali.

Forza incondizionata!
La serie LMG

Modello	Larghezza di taglio	Numero di lame pendolari	Peso	Potenza richiesta	Dimensioni	
					Larghezza	Profondità
LMG 145 heavy duty	115 - 145 cm	2 + 2	445 kg	30 CV	120 cm	130 cm
LMG 175 heavy duty	130 - 175 cm	2 + 2	495 kg	35 CV	135 cm	145 cm
LMG 195 heavy duty	140 - 190 cm	2 + 2	515 kg	40 CV	145 cm	155 cm
LMG 210 heavy duty	150 - 210 cm	2 + 2	545 kg	45 CV	155 cm	160 cm
LMG 230 heavy duty	165 - 230 cm	2 + 2	585 kg	50 CV	170 cm	165 cm
LMG 260 heavy duty	190 - 260 cm	2 + 2	650 kg	50 CV	195 cm	180 cm
LMG 260 compact	185 - 260 cm	2 + 2 + 2	610 kg	50 CV	190 cm	135 cm
LMG 285 compact	200 - 280 cm	2 + 2 + 2	645 kg	55 CV	205 cm	145 cm
LMG 310 compact	215 - 305 cm	2 + 2 + 2	680 kg	60 CV	220 cm	155 cm
LMG 345 compact	240 - 345 cm	2 + 2 + 2	735 kg	65 CV	245 cm	165 cm

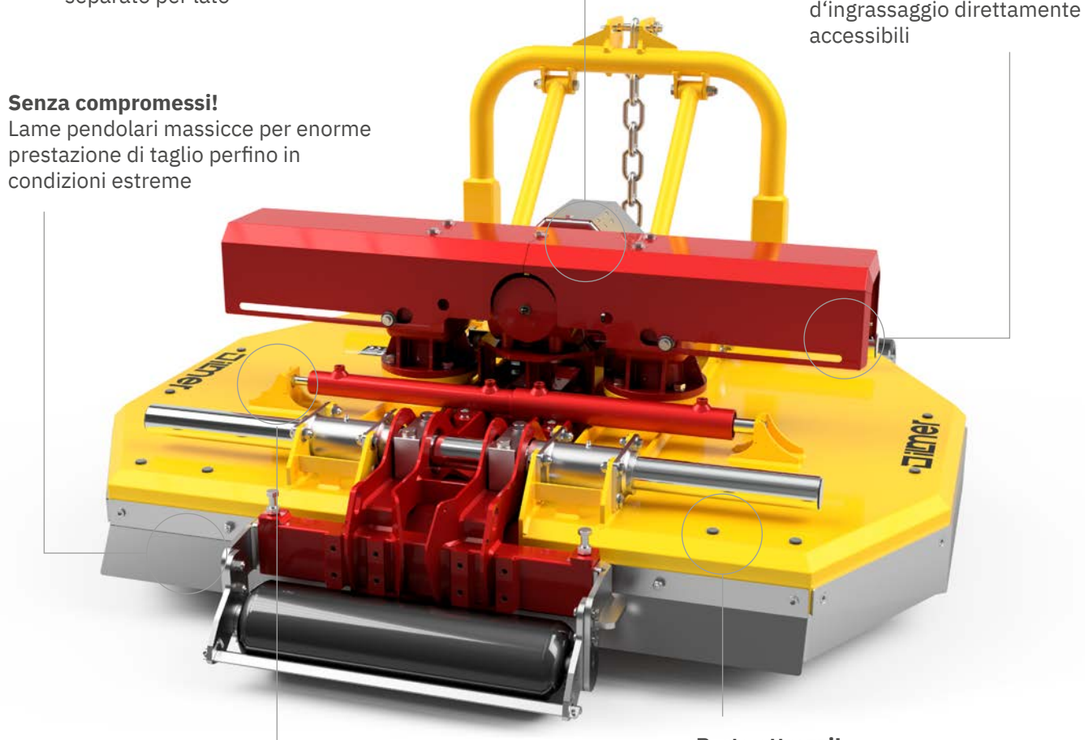

Configurabile individualmente!
Attacco anteriore o posteriore, 540 o 1.000 PTO, allargamento idraulico sincronizzato o separato per lato

Così il lavoro diverte!
Supporti delle lame in posizione elevata e punti d'ingrassaggio direttamente accessibili

Senza compromessi!
Lame pendolari massicce per enorme prestazione di taglio perfino in condizioni estreme

Porta attrezzi!
Può essere dotata di attrezzatura interceppo

Heavy Duty!
Telaio rinforzato a doppia lamiera di alta qualità, albero esagonale temprato in modo speciale, nonché tubi di guida massicci e cromati

Pagina 40

Pagina 41

Pagina 44

Senza compromessi!
Enormi prestazioni di taglio anche in condizioni estreme.

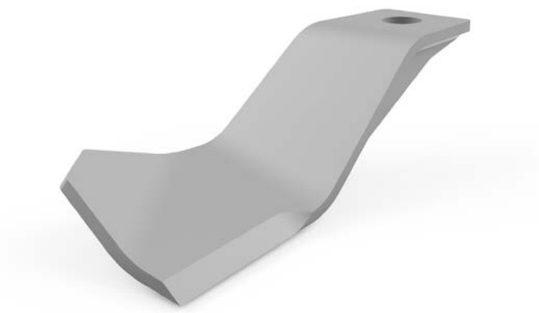

Maestro di affidabilità!
I supporti delle lame in posizione elevata e le lame pendolari basse proteggono in modo affidabile tutto l'albero di trasmissione.

I modelli compact!
Anche heavy duty ma grazie a tre coltelli notevolmente più corti, compatti e maneggevoli.

Pura efficienza!
Falciatura pulita e diserbo meccanico delicato in un unico passaggio. Sempre più aziende si affidano a sistemi combinati.

Combinazioni imbattibili!

Subito attaccato al trattore, attacco compatto e lavorazione combinata

LMG heavy duty con rotore diserbo a fili FR-EVO!
Falciatura pulita e delicata ad alte velocità di avanzamento. Elevata manovrabilità in spazi ristretti, grazie ai rotori idraulicamente ripiegabili. Il meccanismo chiude e blocca automaticamente i rotori diserbo a fili.

LMG heavy duty con spollonatrice interceppo STP!
Anche in attacco posteriore, la spollonatrice è montata nella parte anteriore del tagliaerba. Questo non solo rimuove in modo affidabile i polloni, ma spazzola anche l‘erba sotto le lame.

LMG heavy duty con dischiera interceppo!
Richiede alte velocità di avanzamento in modo che la LMG possa sfruttare appieno le sue estreme prestazioni di taglio. La zappa a disco in particolare richiede un tagliaerba „heavy duty“.

Allargamento automatico!
Regola in automatico la massima larghezza di lavoro possibile. Un sollievo significativo per il conducente.

Per ogni esigenza la soluzione ottimale!

Sistemi di braccio oscillante Ilmer

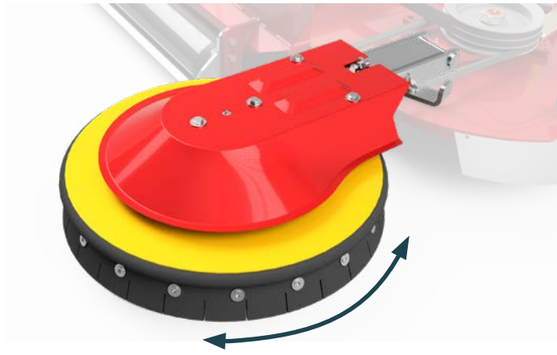

Disco girevole con guaina protettiva!
Nella pacciamatura dell‘interceppo, il disco toccando il tronco si gira senza danneggiarlo. La morbida guaina protettiva impedisce lesioni alla corteccia.

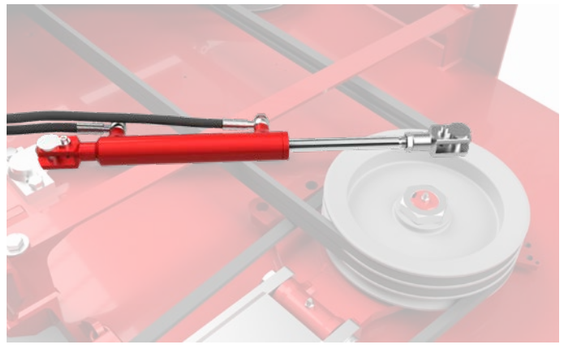

Regolazione idraulica della larghezza di lavoro!
Pacciamatura ottimale a velocità più elevate: la regolazione in continuo della larghezza di lavoro o il posizionamento dei bracci oscillanti offre numerosi vantaggi. Con i cilindri a doppio effetto, la larghezza di lavoro può essere fissata su terreni in forte pendenza.

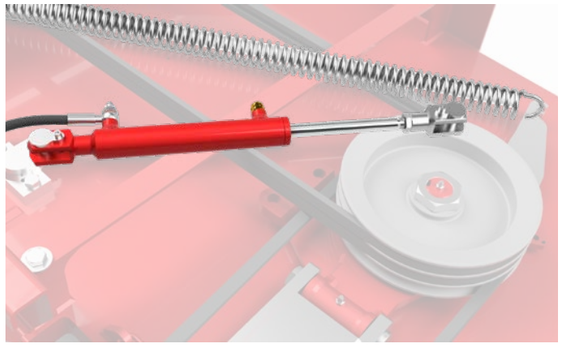

Regolabile e affidabile: il sistema a molla!
I bracci oscillanti vengono azionati mediante la molla, il precarico della molla è individualmente regolabile. Protezione affidabile contro collisioni. Ideale per la pacciamatura dell‘interceppo mediante la regolazione idraulica del precarico della molla.

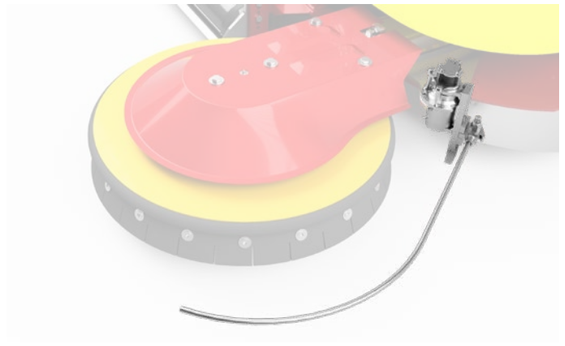

Sensibile tastatore automatico elettro-idraulico!
Flessibilmente regolabile secondo la velocità di lavoro desiderata grazie ai controlli elettrici. Tastatore automatico particolarmente sensibile, ideale per giovani piante o pendii ripidi. Opzionalmente disponibile con approvvigionamento autonomo dell’olio.

La combinazione di molti talenti!

La serie IMG

Modello	Larghezza di taglio	Spostamento laterale (in cm) centro del trattore	Numero di lame	Peso	Potenza richiesta	Dimensioni (a bracci oscillanti chiusi) Larghezza	Profondità
IMG 160/48	125 - 160 cm	63 : 62 -7 : 132 (+36)	2 + 1	355 kg	22 CV	130 cm	160 cm
IMG 175/58	125 - 175 cm	63 : 62 -7 : 132 (+49)	2 + 1	360 kg	24 CV	130 cm	170 cm
IMG 185/48	150 - 185 cm	76 : 74 2 : 148 (+36)	2 + 1	385 kg	27 CV	155 cm	170 cm
IMG 200/58	150 - 200 cm	76 : 74 2 : 148 (+49)	2 + 1	390 kg	29 CV	155 cm	175 cm

Ampio spostamento laterale!
Consente il passaggio centrale del frutteto con il trattore.
Lo scarico dell‘erba può essere selezionato verso centro fila oppure verso l‘interceppo.

Tecnologia affidabile!
Robusto ingranaggio conico, trasmissione indiretta delle lame mediante cinghie trapezoidali e impermeabilizzazione a labirinto del supporto lame

Adattamento ideale al suolo grazie alla sospensione a tre punti con posizione flottante integrata (cat. I)

Costruzione intelligente e solida!
Compatto, ottimizzato in termini di peso ed estremamente agile grazie ad acciai ad alta resistenza e componenti di qualità

Così il lavoro diverte!
Manutenzione facile e veloce grazie a punti di lubrificazione direttamente accessibili

Tutto compreso!
Attacco anteriore-posteriore e spostamento laterale idraulico

Estremo sovrataglio delle lame!
Il sovrataglio estremo garantisce una pacciamatura ottimale anche nelle condizioni più difficili.

Avanza serpeggiando!
Il braccio oscillante gira intorno ad ogni ostacolo grazie al sistema a molla o al tastatore automatico. Grazie al sistema integrato di scarico del peso, il disco del braccio oscillante scorre delicatamente sul suolo.

Grandioso! In tutto e per tutto!

La serie EMG

Modello	Larghezza di taglio	Spostamento laterale (in cm) centro del trattore	Numero di lame	Peso	Potenza richiesta	Dimensioni (a bracci oscillanti chiusi) Larghezza	Profondità
EMG 215/48	180 - 215 cm	95 : 85 17 : 161 (+37)	3 + 1	535 kg	30 CV	185 cm	160 cm
EMG 225/58	180 - 225 cm	95 : 85 17 : 161 (+47)	3 + 1	540 kg	32 CV	185 cm	170 cm
EMG 235/72	185 - 235 cm	95 : 90 17 : 166 (+52)	3 + 1	545 kg	34 CV	190 cm	180 cm
EMG 245/48	205 - 245 cm	103 : 102 28 : 180 (+37)	3 + 1	565 kg	35 CV	210 cm	165 cm
EMG 255/58	205 - 255 cm	103 : 102 28 : 180 (+47)	3 + 1	570 kg	37 CV	210 cm	175 cm
EMG 265/72	210 - 265 cm	103 : 107 28 : 185 (+52)	3 + 1	575 kg	39 CV	215 cm	185 cm
EMG 275/48	235 - 275 cm	105 : 130 31 : 207 (+37)	3 + 1	615 kg	40 CV	240 cm	160 cm
EMG 285/58	235 - 285 cm	105 : 130 31 : 207 (+47)	3 + 1	620 kg	42 CV	240 cm	170 cm
EMG 295/72	240 - 295 cm	105 : 135 31 : 212 (+52)	3 + 1	625 kg	44 CV	245 cm	180 cm
EMG 315/48	280 - 320 cm	127 : 153 52 : 231 (+37)	3 + 1	755 kg	45 CV	285 cm	185 cm
EMG 330/58	280 - 330 cm	127 : 153 52 : 231 (+47)	3 + 1	760 kg	47 CV	285 cm	195 cm
EMG 345/72	285 - 340 cm	129 : 156 52 : 236 (+52)	3 + 1	765 kg	49 CV	290 cm	205 cm

Configurabile individualmente!
Attacco anteriore o posteriore, scarico del pacciame verso l'interceppo o al centro del filare

Tecnologia affidabile!
Robusto ingranaggio conico, trasmissione indiretta delle lame mediante cinghie trapezoidali e impermeabilizzazione a labirinto del supporto lame

Adattamento ideale al suolo
grazie alla sospensione a tre punti con posizione flottante integrata (cat. I)

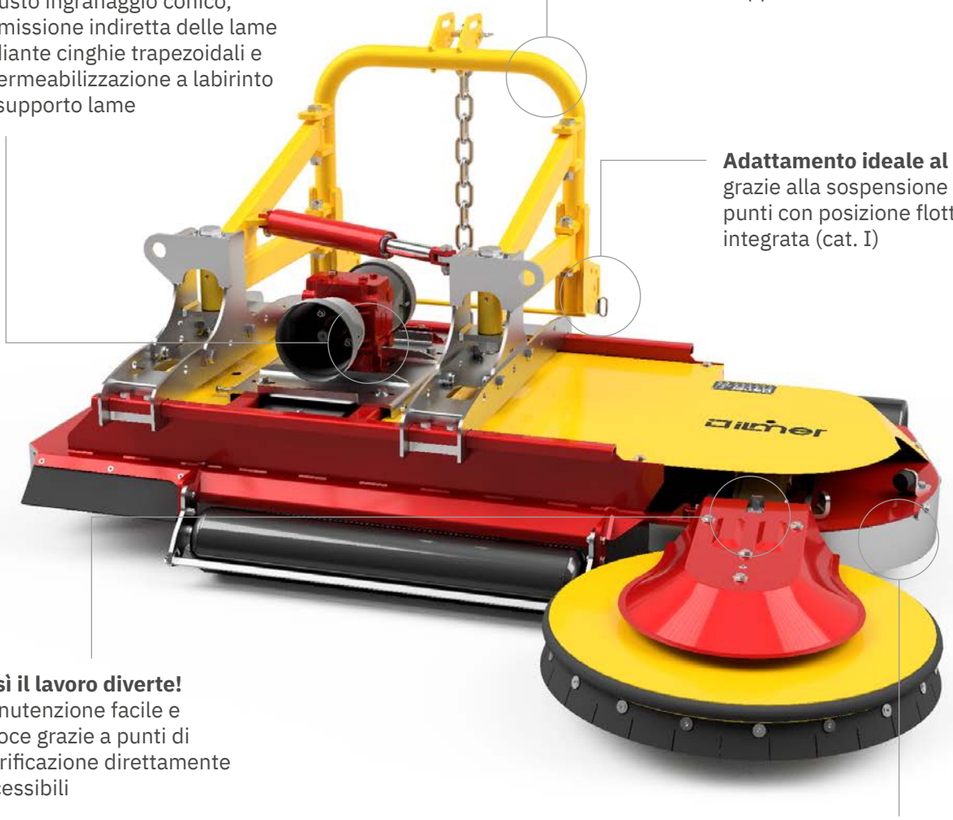

Così il lavoro diverte!
Manutenzione facile e veloce grazie a punti di lubrificazione direttamente accessibili

Estremo sovrataglio delle lame!
Garantisce una pacciamatura ottimale anche nelle condizioni più difficili

Assolutamente delicato!
Disco del braccio oscillante girevole, costruzione piatta e chiusa a vantaggio di una pacciamatura a regola d'arte. Grazie al sistema integrato di scarico del peso, il disco del braccio oscillante scorre delicatamente sul suolo.

Ampio spostamento laterale!
Consente il passaggio centrale del frutteto con il trattore. Lo scarico dell'erba può essere selezionato verso centro fila oppure verso l'interceppo.

Grande versatilità di applicazione
Che si tratti di frutteti, impianti municipali o fotovoltaici, l'EMG può coprire una grande varietà di compiti grazie alla versatilità d'impiego.

Tecnologia ad hoc!
Sistema meccanico a molla o tastatore elettroidraulico sensibile: la tecnologia adatta per ogni esigenza.

Massime prestazioni in spazio minimo!
La serie SMG

Modello	Larghezza di taglio	Disco girevole	Spostamento laterale (opzionale)	Numero di lame	Peso	Potenza richiesta	Dimensioni (a bracci oscillanti chiusi) Larghezza	Profondità
SMG 180/40	120 - 180 cm	Ø 45 cm	--	3 + 2	480 kg	28 CV	125 cm	145 cm
SMG 200/48	120 - 200 cm	Ø 53 cm	--	3 + 2	495 kg	30 CV	125 cm	155 cm
SMG 220/58	130 - 220 cm	Ø 63 cm	---	3 + 2	510 kg	32 CV	135 cm	165 cm
SMG 200/40	140 - 200 cm	Ø 45 cm	15 + 15 cm	3 + 2	495 kg	30 CV	145 cm	145 cm
SMG 220/48	140 - 220 cm	Ø 53 cm	15 + 15 cm	3 + 2	510 kg	32 CV	145 cm	155 cm
SMG 240/58	140 - 240 cm	Ø 63 cm	15 + 15 cm	3 + 2	520 kg	34 CV	145 cm	165 cm

Visibilità libera!
Visibilità perfetta dell'area di lavoro soprattutto con il tagliaerba spinta in combinazione con la protezione antispruzzo.

Ciò semplifica la guida del tagliaerba SMG attraverso i filari.

Adattamento ideale al suolo
Agrazie alla sospensione a tre punti con posizione flottante integrata

Telaio universale a tre punti!
Attacco anteriore-posteriore (cat. I+II) o con gancio di traino per atomizzatori

Tecnologia affidabile!
Robusto ingranaggio conico, trasmissione indiretta delle lame mediante cinghie trapezoidali e impermeabilizzazione a labirinto del supporto lame

Estremo sovrataglio delle lame!
Garantisce una pacciamatura ottimale anche nelle condizioni più difficili

Disco girevole!
Installato di serie per la pacciamatura ottimale e delicata dell'interceppo

Così il lavoro diverte!
Manutenzione facile e veloce grazie a punti di lubrificazione direttamente accessibili

Compattezza, ottimizzazione del peso, agilità!
L'SMG sfrutta appieno il proprio potenziale negli spazi più ristretti e su pendii ripidi, grazie al design intelligente e all'impiego di acciai ad alta resistenza.

Assolutamente delicato!
Disco del braccio oscillante girevole, costruzione piatta e chiusa a vantaggio di una pacciamatura a regola d'arte. Grazie al sistema integrato di scarico del peso, il disco scorre delicatamente sul suolo.

Massime prestazioni in spazio minimo!
La serie SMG

Modello	Larghezza di taglio	Disco girevole	Spostamento laterale (opzionale)	Numero di lame	Peso	Potenza richiesta	Dimensioni (a bracci oscillanti chiusi) Larghezza	Profondità
SMG 250/58	160 - 260 cm	Ø 63 cm	15 +15 cm	3 + 2	545 kg	34 CV	165 cm	175 cm
SMG 290/72	165 - 290 cm	Ø 77 cm	15 +15 cm	3 + 2	565 kg	41 CV	170 cm	185 cm
SMG 300/72	185 - 305 cm	Ø 77 cm	15 +15 cm	3 + 2	585 kg	48 CV	190 cm	190 cm
SMG 335/72	215 - 335 cm	Ø 77 cm	15 +15 cm	3 + 2	620 kg	54 CV	220 cm	200 cm
SMG 355/72	230 - 355 cm	Ø 77 cm	15 +15 cm	3 + 2	650 kg	59 CV	235 cm	210 cm
SMG 375/72	250 - 375 cm	Ø 77 cm	15 +15 cm	4 + 2	705 kg	65 CV	255 cm	185 cm
SMG 410/72	285 - 410 cm	Ø 77 cm	15 +15 cm	4 + 2	775 kg	70 CV	290 cm	210 cm
SMG 450/72	325 - 450 cm	Ø 77 cm	15 +15 cm	4 + 2	840 kg	75 CV	330 cm	220 cm

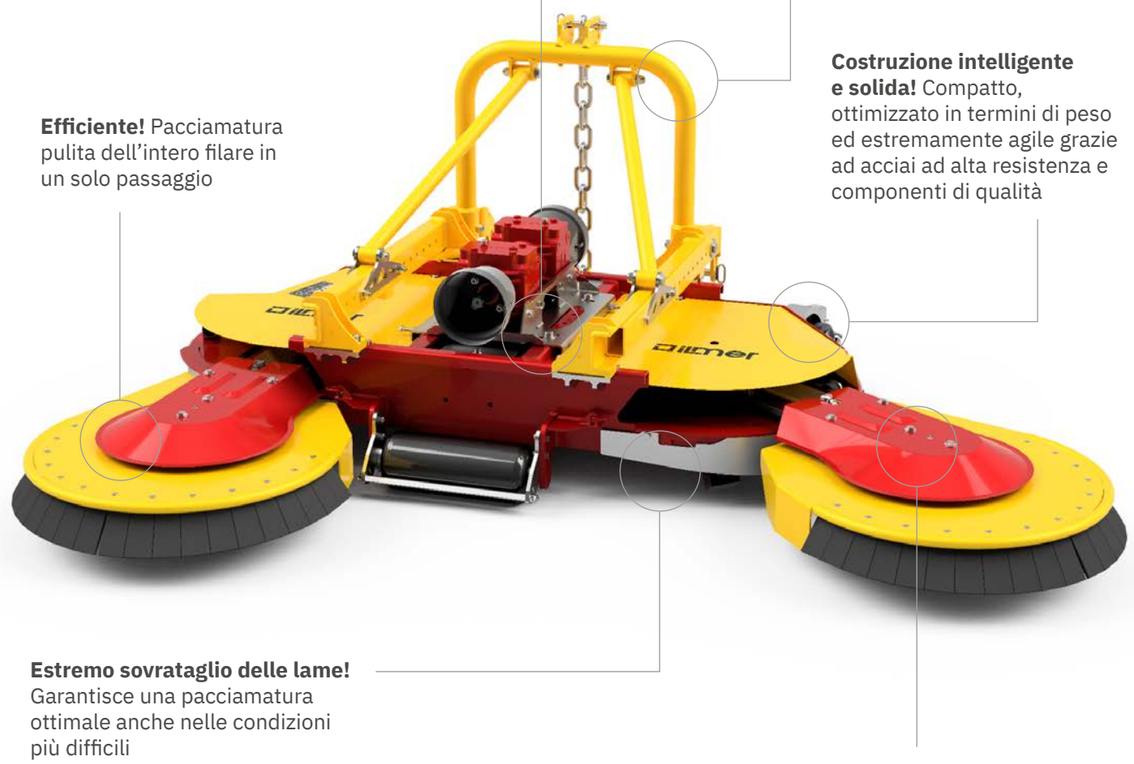

Tecnologia affidabile!
Robusto ingranaggio conico, trasmissione indiretta delle lame mediante cinghie trapezoidali e impermeabilizzazione a labirinto del supporto lame

Telaio universale a tre punti!
Attacco anteriore-posteriore (cat. I+II) o con gancio di traino per atomizzatori

Efficiente! Pacciamatura pulita dell'intero filare in un solo passaggio

Costruzione intelligente e solida! Compatto, ottimizzato in termini di peso ed estremamente agile grazie ad acciai ad alta resistenza e componenti di qualità

Estremo sovrataglio delle lame!
Garantisce una pacciamatura ottimale anche nelle condizioni più difficili

Così il lavoro diverte!
Manutenzione facile e veloce grazie a punti di lubrificazione direttamente accessibili

L'imbarazzo della scelta!
Dischi girevoli o fissi di diverse dimensioni combinabili con diversi sistemi di braccio oscillante.

L'SMG può essere configurato in modo ottimale per le rispettive esigenze.

Larghezza di lavoro estremamente variabile!
I bracci oscillanti a regolazione idraulica continua rendono l'SMG estremamente versatile. La valvola di sicurezza regolabile contro sovrappressione fa rientrare i bracci in caso di ostacoli.

Semplicemente perfetto!
L'elevata trasmissione combinata con l'estremo sovrataglio delle lame produce massime prestazioni di taglio!

Flessibile, compatto, efficiente!
La serie KMG

Modello	Larghezza di taglio	Disco girevole	Numero di lame	Peso	Potenza richiesta	Dimensioni (a bracci oscillanti chiusi)	
						Larghezza	Profondità
KMG 150/40	87 - 150 cm	Ø 45 cm	1 + 2	340 kg	18 CV	90 cm	180 cm
KMG 160/48	102 - 158 cm	Ø 53 cm	1 + 2	355 kg	18 CV	105 cm	180 cm

Costruzione intelligente e solida!
Compatto, ottimizzato in termini di peso ed estremamente agile grazie ad acciai ad alta resistenza e componenti di qualità

Pacciamatura accurata!
Dischi girevoli dei bracci oscillanti con guaina protettiva per una pacciamatura ottimale e accurata

Efficiente! Pacciamatura pulita dell'intero filare in un solo passaggio

Estremo sovrataglio delle lame!
Garantisce una pacciamatura ottimale anche nelle condizioni più difficili

Lavoratore instancabile!
Sviluppato appositamente per la cura delle culture "table top" e perfezionato negli anni.

I bracci oscillanti sono controllati mediante caricamento a molla o, facoltativamente, tramite tastatore automatico.

Tecnologia affidabile – Manutenzione facile!
Robusto ingranaggio conico, guarnizione a labirinto protettivo dei cuscinetti e punti di lubrificazione direttamente accessibili.

Per ottenere il massimo!
La KMG è azionabile anche mediante piccoli trattori da 18 CV. La ruota posteriore girevole consente una facile manovra senza sollevare il tagliaerba.

Il meno possibile!
Solo quanto veramente necessario!
Impianti diserbanti

Modello	Larghezza di lavoro	Capacità	Alimentazione	Peso
Herby - 120	30 cm	1x 120 l	12 Volt	25 kg
Herby - 150	30 cm	2x 75 l	12 Volt	29 kg
Herby - 200	30 cm	1x 200 l	12 Volt	33 kg

Due ugelli a getto controllabili separatamente!
Attivazione di un secondo ugello a getto con la semplice pressione di un pulsante. In tal modo la portata dello spruzzo aumenta di circa 50 cm.

Perfettamente orientabile!
Il braccio regolabile completo di ugelli da spruzzo del diserbante può essere posizionato in modo ottimale. La molla comprime l'erba verso il basso, aumentando l'efficacia del diserbante.

Affidabile!
Il filtro di aspirazione protegge l'unità pompa da impurità anche minime. Un rubinetto chiude l'erogazione per permettere la pulizia del serbatoio

Grande apertura del serbatoio!
Facile riempimento grazie all'apertura larga del serbatoio con filtro di riempimento rimovibile

A norma!
La regolazione della pressione e il manometro a norma permettono l'impostazione della pressione richiesta (scala di 0,2 bar)

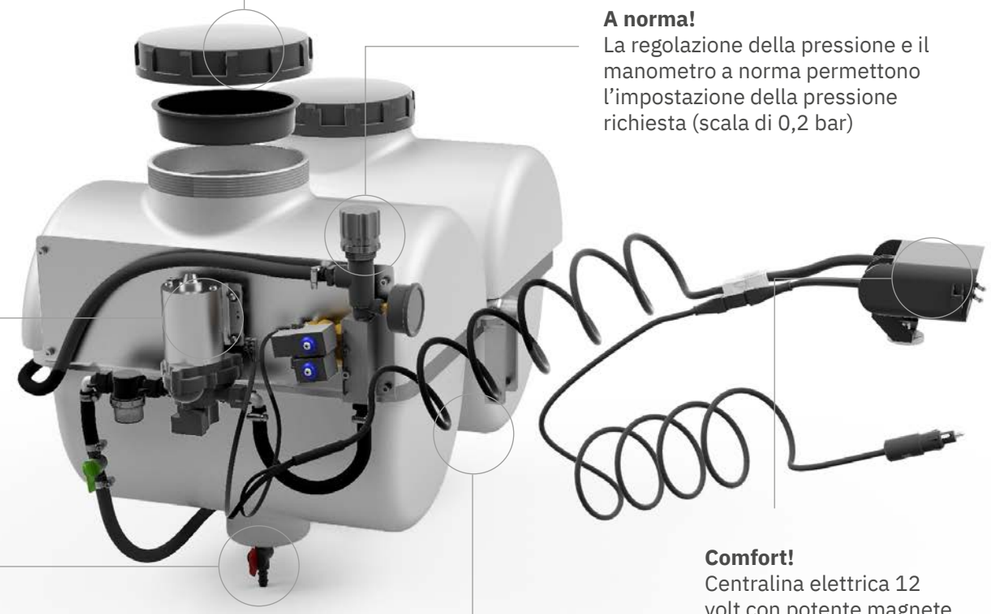

Comfort!
Centralina elettrica 12 volt con potente magnete per fissaggio pratico sul trattore. I singoli ugelli e la pompa si possono controllare mediante un interruttore a bilanciere

Svuotamento pulito!
Per ogni serbatoio c'è un rubinetto di scarico per il collegamento di un tubo per un accurato svuotamento

120, 2 x 75 e 200 litri
A seconda del tagliaerba è possibile installare uno o due serbatoi con barre per diserbante su un lato o su due lati

Perché ogni goccia conta!
Tutti gli ugelli a getto sono dotati di un dispositivo salva-goccia. La speciale membrana impedisce la perdita indesiderata del diserbante.

Spruzzo puntiforme automatico!
Erogazione mirata del diserbante mediante spruzzo puntiforme automatico direttamente sul tronco d'albero. Questo sistema riduce ulteriormente la quantità di diserbante per ettaro.

Estremamente versatili!
I telai porta attrezzi Ilmer

Molti attrezzi - Un telaio!

Il GT-Vario per attacco posteriore

Modello Attrezzatura	Larghezza esterna (in cm) centro del trattore		Distanza filari	Larghezza di lavoro	Peso	Profondità
GT-Vario posteriore compact	*Doppio*	**Singolo**				
con rotore diserbo a fili FR-EVO	*60*	60	1,50 - 2,90 m	35 cm (per lato)	170 kg *290 kg*	145 cm
	145	145				
con rotore diserbo a fili FR-EVO per pendii	*solo per singolo*	85	da 1,50 m	60 cm	170 kg	145 cm
	solo per singolo	205				
con spazzola RB-80	*85*	85	1,80 - 2,50 m	80 cm (per lato)	140 kg *230 kg*	90 cm
	120	120				
con dischiere interceppo 2 stelle + FH560 5 stelle + FH850	*(85) 60*	60 (85)	1,80 - 2,50 m	35 cm 60 cm (per lato)	227 kg *400 kg*	140 cm
	(115) 90	90 (115)				
GT-Vario posteriore	*Doppio*	**Singolo**				
con rotore diserbo a fili FR-EVO	*75*	75	1,80 - 3,80 m	35 cm (per lato)	175 kg *310 kg*	150 cm
	190	190				
con rotore diserbo a fili FR-EVO per pendii	*solo per singolo*	100	da 1,80 m	60 cm	175 kg	150 cm
	solo per singolo	255				
con spazzola RB-80	*100*	100	2,20 - 3,50 m	80 cm (per lato)	145 kg *250 kg*	95 cm
	170	170				
con dischiere interceppo 2 stelle + FH560 5 stelle + FH850	*(100) 75*	75 (100)	2,10 - 3,40 m	35 cm 60 cm (per lato)	235 kg *425 kg*	145 cm
	(160) 135	135 (160)				

Ultra-compatto!
Per massima manovrabilità e lavorazione ottimale dell'interceppo, a partire da una distanza dei filari di 1,50 m.

Inclinazione regolabile!
Tramite terzo punto idraulico (opzionale) possono essere regolati inclinazione e angolo di lavoro degli attrezzi

Ultra-compatto!
Massimo allargamento con dimensioni ultra-compatte

Individualmente configurabile!
Diverse larghezze di lavoro, allargamento idraulico sincronizzato o separato, approvvigionamento dell'olio dal trattore o impianto idraulico autonomo

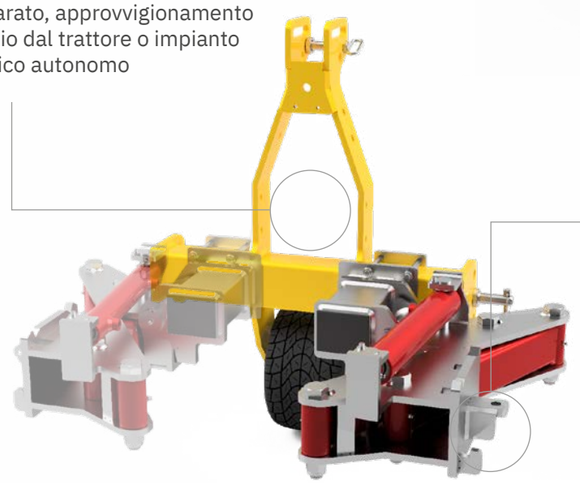

Sistema di cambio rapido!
Grazie al sistema di cambio rapido è semplice cambiare gli attrezzi

Pagina 41

Pagina 43

Pagina 44

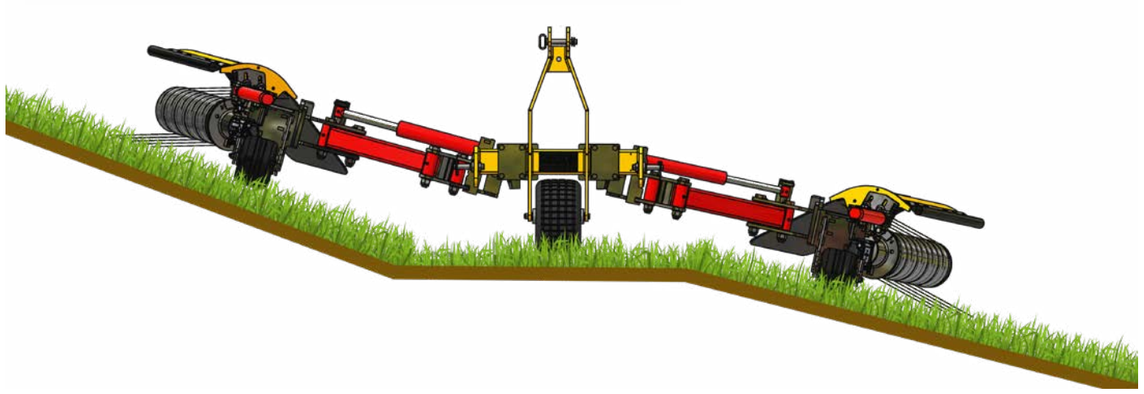

Sospensione singola!
Bracci portanti flottanti con sospensione singola per un adattamento perfetto al suolo, anche nelle condizioni più difficili.

Massima configurabilità!

Il GT-Vario per attacco anteriore

Modello Attrezzatura	Larghezza esterna (in cm) centro del trattore		Distanza filari	Larghezza di lavoro	Peso	Profondità
GT-Vario anteriore stretto		**Singolo**				
con rotore diserbo a fili FR-EVO		40 175	da 1,00 m	35 cm	200 kg	145 cm
con rotore diserbo a fili FR-EVO per pendii		50 215	da 1,00 m	60 cm	200 kg	145 cm
con spazzola RB-80		60 150	da 1,20 m	80 cm	155 kg	150 cm
con dischiere interceppo 2 stelle + FH560 5 stelle + FH850		35 (60) 120 (145)	ab 1,30 m	35 cm 60 cm	247 kg	160 cm
GT-Vario anteriore	***Doppio***	**Singolo**				
con rotore diserbo a fili FR-EVO	75 215	75 215	1,80 - 4,30 m	35 cm (per lato)	200 kg *365 kg*	145 cm
con rotore diserbo a fili FR-EVO per pendii	*solo per singolo* *solo per singolo*	90 255	da 1,80 m	60 cm	200 kg	145 cm
con spazzola RB-80	100 190	100 190	2,00 - 3,80 m	80 cm (per lato)	155 kg *275 kg*	150 cm
con rotofresa KR260	80 190	80 190	1,90 - 3,80 m	60 cm (per lato)	230 kg *415 kg*	145 cm
con dischiere interceppo 2 stelle + FH560 5 stelle + FH850	*(100) 75* *(185) 160*	75 (100) 160 (185)	2,10 - 3,80 m	35 cm 60 cm (per lato)	247 kg *451 kg*	160 cm

Adattamento perfetto al suolo!
Bracci portanti flottanti con sospensione singola per un adattamento perfetto al suolo, anche nelle condizioni più difficili

Migliore stabilità di corsa!
Una ruota centrale fissa con pneumatico in gomma per una ottimizzazione del movimento

Slim-fit!
Massimo allargamento con dimensioni ultra-compatte

Sospensione singola!
Bracci portanti flottanti con sospensione singola per un adattamento perfetto al suolo, anche nelle condizioni più difficili

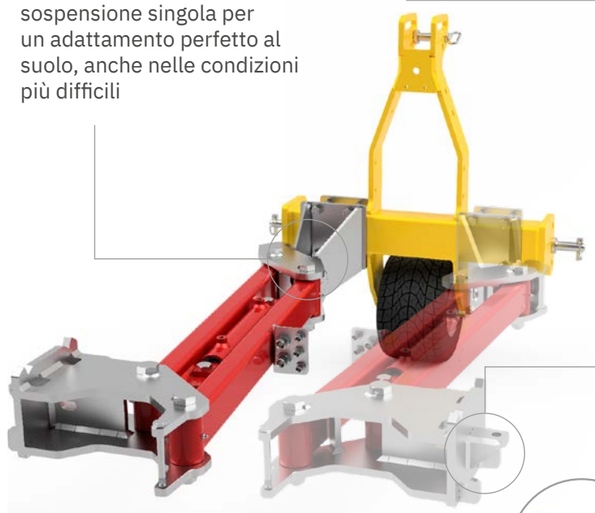

Sistema di cambio rapido!
Grazie al sistema di cambio rapido è semplice cambiare gli attrezzi

Pagina 41

Pagina 42

Pagina 43

Pagina 44

Idraulicamente sollevabile!
Grazie ai bracci portanti sollevabili idraulicamente è possibile anche la lavorazione unilaterale.

Individualmente configurabile!
Montaggio sull'attacco a tre punti o direttamente imbullonato alla piastra anteriore del trattore. A seconda della richiesta, l'approvvigionamento dell'olio può avvenire dal trattore o tramite impianto idraulico autonomo

Ultra-compatto!

Il braccio ventrale porta-attrezzi GT-Z

Modello Attrezzatura	Larghezza esterna (in cm) centro del trattore	Distanza filari	Larghezza di lavoro	Peso
Braccio ventrale porta-attrezzi GT-Z				
con rotore diserbo a fili FR-EVO10	105 185	da 2,70 m	20 cm	132 kg
con rotore diserbo a fili FR-EVO16	105 200	da 2,70 m	35 cm	142 kg
con spazzola RB-80	110 180	da 2,70 m	80 cm	99 kg
con dischiere interceppo 2 stelle + FH560 5 stelle + FH850	105 (130) 150 (175)	da 2,50 m	35 cm 60 cm	183 kg

Spostamento laterale massimo!
Allargamento lineare idraulico fino a 45 cm. Inoltre e meccanicamente limitabile.

Esente da manutenzione!
Spostamento laterale idraulico scorrevole su teflon, cilindro integrato nel telaio - non richiede manutenzione

Slim-fit!
Massimo allargamento con dimensioni ultra-compatte

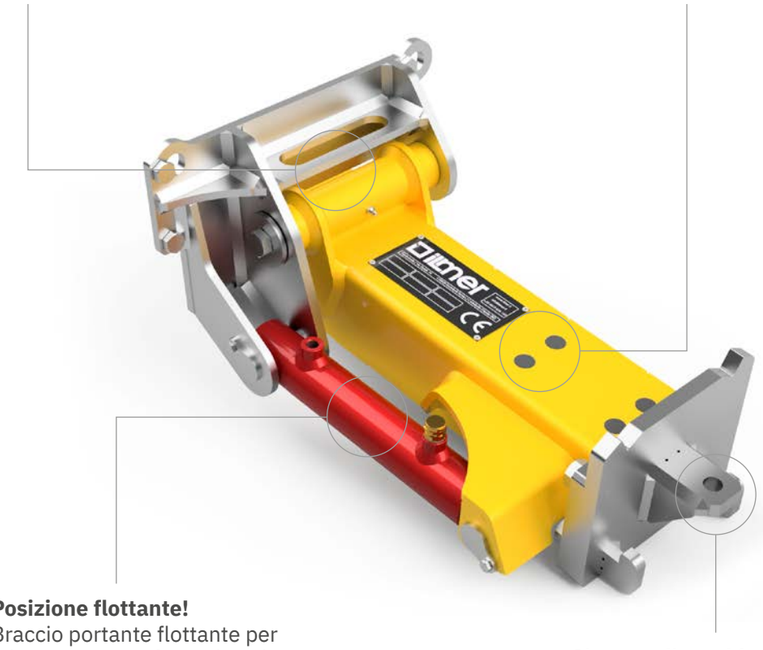

Posizione flottante!
Braccio portante flottante per adattamento perfetto al suolo

Sistema di cambio rapido!
Grazie al sistema di cambio rapido è semplice cambiare gli attrezzi

Pagina 41

Pagina 43

Pagina 44

Ultra compatto!
Grazie alle sue dimensioni ultra-compatte, il braccio ventrale porta-attrezzi scompare completamente dietro i pneumatici del trattore quando è ripiegato.

Molti attrezzi - Un telaio!
Attualmente sono disponibili il rotore diserbo a fili e la spazzola. Altre attrezzature sono in fase di sviluppo.

Ridotto all'essenziale!
Il GT-ECO

Modello Attrezzatura	Larghezza esterna (in cm) centro del trattore	Distanza filari	Larghezza di lavoro	Peso	Profondità
GT-ECO	**Singolo**				
con rotore diserbo a fili FR-EVO 10	70 200	ab 1,70 m	20 cm	215 kg	100 cm
con rotore diserbo a fili FR-EVO 16	70 215	ab 1,70 m	35 cm	230 kg	130 cm
con spazzola RB-80	100 190	ab 2,00 m	80 cm	180 kg	60 cm
con dischiere interceppo 2 stelle + FH560 5 stelle + FH850	85 (100) 145 (170)	ab 2,00 m	35 cm 60 cm	253 kg	125 cm
GT-ECO	***Doppio***				
con rotore diserbo a fili FR-EVO 10	90 90 200 200	2,20 - 3,80 m	20 cm (per lato)	270 kg	110 cm
con rotore diserbo a fili FR-EVO 16	90 90 215 215	2,20 - 4,10 m	35 cm (per lato)	285 kg	140 cm
con spazzola RB-80	120 120 190 190	2,60 - 4,00 m	80 cm (per lato)	235 kg	70 cm
con dischiere interceppo 2 stelle + FH560 5 stelle + FH850	(115) 90 90 (115) (175) 150 150 (175)	2,20 - 3,70 m	35 cm 60 cm (per lato)	475 kg	135 cm

Completamente regolabile!
Terzo punto idraulico e giunti idraulici sui bracci portanti permettono di impostare perfettamente l'angolo di lavoro degli attrezzi.

Individualmente configurabile!
A seconda della richiesta l'approvvigionamento dell'olio può avvenire dal trattore o tramite impianto idraulico autonomo

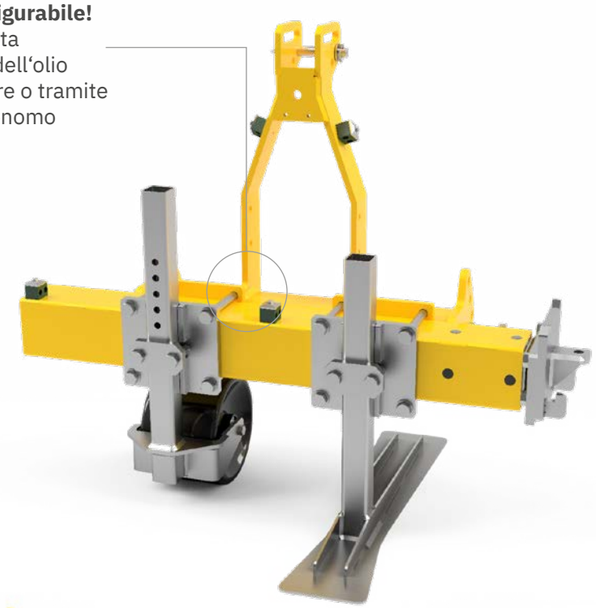

Esente da manutenzione!
Spostamento laterale idraulico scorrevole su teflon, cilindro integrato nel telaio – non richiede manutenzione

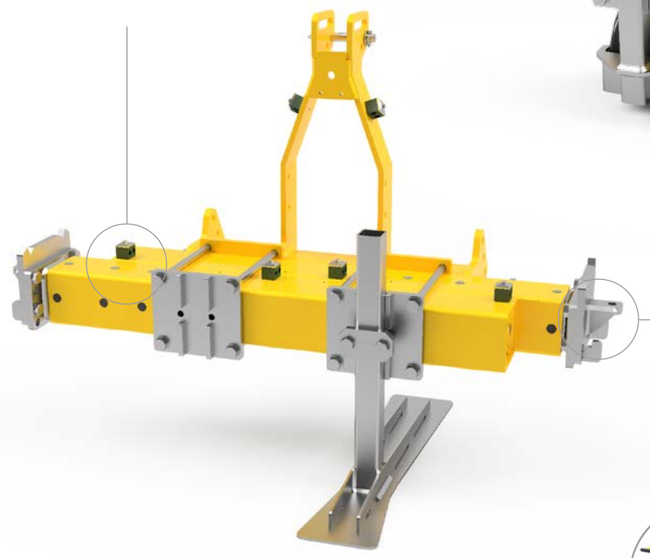

Molti attrezzi – Un telaio!
Grazie al sistema di cambio rapido è semplice cambiare gli attrezzi

Pagina 41

Pagina 43

Pagina 44

Allargamento lineare!
Allargamento lineare idraulico di 60 cm, in più registrabile di 30 cm.

Attacco anteriore o posteriore!
Per l'attacco anteriore vengono avvitati dei profili distanziatori appropriati a seconda dell'attrezzo.

Delicato ed efficiente!
Gli attrezzi interceppo Ilmer

Spietata con i polloni!
Delicata con la vite!
La spollonatrice STP

BREVETTATO!

Così il lavoro diverte!
Azionamento a bassa manutenzione, sostituzione semplice e individuale dei flagelli

Utilizzabile su viti giovani!
I larghi e morbidi flagelli di gomma sono pretensionati dalla copertura protettiva e colpiscono così la vite in modo piatto. L'energia viene assorbita in modo ottimale e previene danni rilevanti alla vite

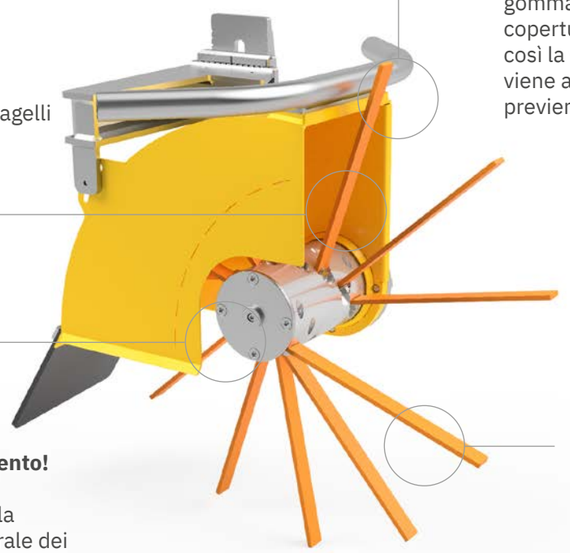

Nessun avvolgimento!
L'albero aperto posteriormente e la disposizione a spirale dei flagelli impediscono alle erbacce di avvolgersi anche in condizioni estreme

Mix vincente!
Grazie alla loro particolare composizione i flagelli rimuovono in modo affidabile e pulito tutti i tralci, senza tuttavia danneggiare la vite stessa

Modello	Larghezza di lavoro	Numero di flagelli	Olio richiesto	Peso
STP	15 cm	12	18 - 25 l/min	36 kg

Combinazione intelligente!
Installata nella parte anteriore del tagliaerba, non solo vengono rimossi tutti i polloni, ma allo stesso tempo l'erba viene spazzolata sotto le lame del tagliaerba - il tutto a bassi giri e quindi delicato con la vite. In questo modo avviene una falciatura pulita ed una lavorazione dell'interceppo in un unico passaggio.

La prossima generazione!
Il rotore diserbo a fili FR-EVO

BREVETTATO!

Bobine a filo singolo brevettate!
Ogni filo può essere regolato e ricaricato separatamente – in modo semplice e veloce

All'altezza di qualsiasi situazione!
La larghezza di lavoro, la velocità e l'angolo del rotore, nonché il coperchio protettivo sono regolabili individualmente

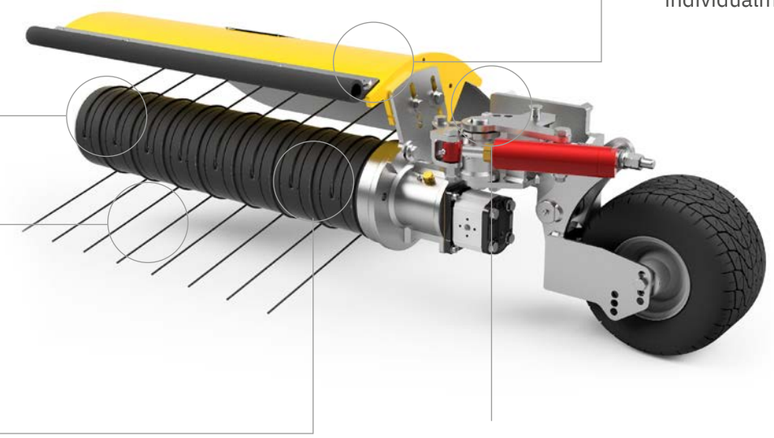

Volume di carico 15 m - per uscita filo!
15 m di filo per ogni singola uscita di filo sono facilmente sufficiente per 60 ettari, idealmente anche fino a 100 ettari

Filo protetto dal taglio!
La fresatura e l'angolo di uscita piatto del filo evitano che il medesimo si tagli all'uscita. Ciò significa che il filo può sempre essere facilmente regolato dall'esterno senza dover aprire il rotore

Ammortizzazione della posizione finale!
Impedisce l'oscillazione e smorza il contraccolpo del rotore. La pressione di avvio può essere regolata in modo continuo

Modello	Larghezza di lavoro	Numero di fili	Olio richiesto	Peso
FR-EVO-10	20 cm	10	12 - 18 l/min	65 kg
FR-EVO-16	35 cm	16	12 - 18 l/min	85 kg
FR-EVO-10 per pendii	40 cm	10	12 - 18 l/min	105 kg
FR-EVO-16 per pendii	70 cm	16	12 - 18 l/min	116 kg

Gentile sulla pianta!
Risultati di taglio puliti anche a numero di giri ridotto. Le uscite sfalsate del filo e il grande diametro del rotore lo rendono possibile.

Fatto per pendii!
Il rotore diserbo a fili appositamente sviluppato per le pendenze è dotato di giunti idraulici supplementari. L'angolo di attacco verticale è regolabile idraulicamente fino a 70°.

Precisione incontra potenza!
Rotofresa interceppo KR260

Forza incondizionata!
Grazie all‘enorme coppia, le due teste riescono a lavorare senza problemi anche su terreni asciutti e compatti.

Adattamento ideale al suolo!
Due teste ad azionamento idraulico, montate a pendolo su una slitta

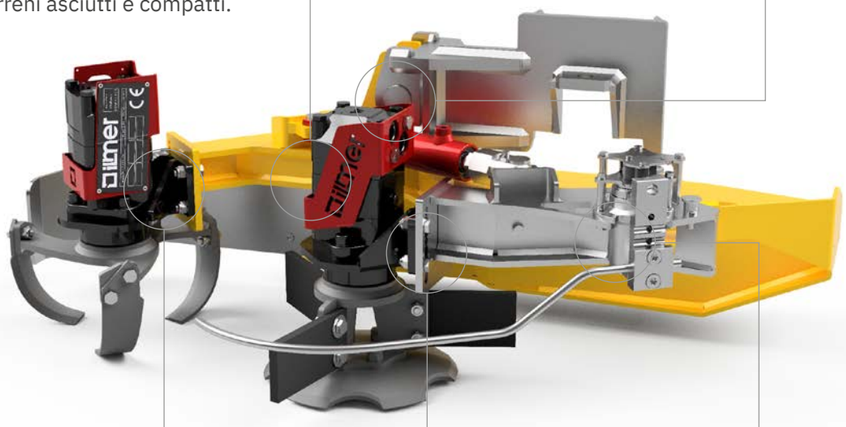

Flessibile!
Profondità di lavoro per ogni testa regolabile separatamente da 1 a 10 cm.

Semplicemente intelligente!
Braccio oscillante retraibile elettricamente senza centralina idraulica supplementare

Modello	Larghezza di lavoro	Profondità di lavoro	Olio richiesto	Peso	Dimensioni (posizione di trasporto)	
					Larghezza	Profondità
KR260	35 - 60 cm	1 - 10 cm	Tastatore: 10 l/min Teste rotofresa: 35-45 l/min	114 kg	116 cm	40 cm

Funzionamento semplicissimo!
Joystick intuitivo a leva incrociata con pratica manopola per controllare facilmente il lato sinistro, destro o entrambi. Eseguite diverse azioni contemporaneamente con la semplice pressione di un pulsante.

Lavorazione precisa dell‘interceppo!
Il tastatore elettroidraulico con un proprio circuito dell‘olio consente una tastatura ancora più precisa e quindi un risultato pulito intorno al tronco.

Spazzatrice!
La spazzola interceppo

Motore orbitale esente da manutenzione!
La coppia elevata a basso numero di giri impedisce alla spazzola di bloccarsi anche in condizioni difficili

Inclinazione regolabile!
La regolazione bidimensionale continua dell‘inclinazione permette una regolazione ottimale del metodo di lavoro

Delicato e a bassa usura!
Il mix di trefoli in plastica e acciaio garantisce un metodo di lavoro pulito e delicato con un‘usura minima

Modello	Larghezza di lavoro	Diametro spazzola	Olio richiesto	Peso
RB-80	80 cm	80 cm	12 - 18 l/min	50 kg

Design particolarmente piatto!
Soprattutto nei frutteti, un design piatto è essenziale per pulire l‘intera area dell‘interceppo.

Adattamento ideale al suolo!
Grazie alla ruota tastatrice integrata regolabile in altezza, la spazzola è sempre nella giusta posizione di lavoro.

Instancabile!
La zappa a disco stellato

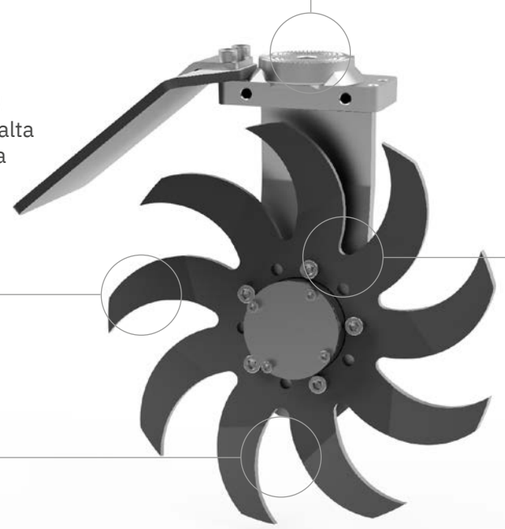

Inclinazione regolabile!
Regolazione precisa dell‘angolo di attacco che determina la larghezza di lavoro e l‘aggressività della zappa a disco stellato

Resistente all‘usura!
L‘acciaio temprato di alta qualità garantisce una lunga durata

Così il lavoro diverte!
Il cuscinetto solido ed esente da manutenzione garantisce un utilizzo senza problemi - in ogni momento!

Forma ergonomica a stella!
Consente l‘uso in un‘ampia varietà di terreni e funziona già a basse velocità di avanzamento

Modello	Larghezza di lavoro	Diametro dischi	Spessore dischi
RH-355-1	3 - 8 cm	355 mm	8 mm
RH-355-2	10 - 17 cm	355 + 385 mm	8 mm

Sollevamento idraulico!
Per una lavorazione unilaterale è sufficiente sollevare idraulicamente la zappa. Nessun problema grazie al supporto di montaggio idraulico sul tagliaerba LMG.

Combinazione intelligente!
In combinazione con la stella sarchiatrice, si combinano due fasi di lavoro in un unico passaggio. La zappa rimuove meccanicamente le erbacce, mentre la stella sarchiatrice livella il terreno nella zona del sottobosco.

Lavoro lieve - grande effetto!
La stella sarchiatrice

Pratico!
Se usurati, i singoli elementi delle dita possono essere facilmente sostituiti

Così il lavoro diverte!
Il cuscinetto solido ed esente da manutenzione garantisce un utilizzo senza problemi - in ogni momento!

Assolutamente delicato!
Le dita morbide e i bordi arrotondati proteggono in modo ottimo la vite

Mix vincente!
Le dita flessibili lavorano in modo ordinato intorno alle vite e la loro azione elastica assicura un perfetto livellamento del terreno

Modello	Larghezza di lavoro	Diametro dischi
FH-560	ca. 25 cm	560 mm
FH-850	ca. 40 cm	850 mm

Pulito e delicato!
Le dita flessibili lavorano in modo ordinato intorno alle vite e la loro azione elastica assicura un perfetto livellamento del terreno

Combinazione intelligente!
Montata su un tagliaerba LMG e combinata con la stella sarchiatrice, consente una falciatura pulita e una lavorazione delicata dell‘interceppo con un solo passaggio.

Perfezione messa in forma!
Gli elevatori Ilmer

Il cavallo di battaglia!

La serie K2-D

Modello	K2-D175	K2-D195	K2-D235	K2-D255	K2-D275
Altezza di sollevamento	170 cm	190 cm	235 cm	250 cm	275 m
Capacità di sollevamento	1.500 kg				
Spostamento laterale	19 cm (9,5 cm per lato)				
Inclinazione	20 cm				
Distanza esterna delle forche	71,5 cm				
Peso	339 kg	355 kg	386 kg	398 kg	411 kg
Altezza attaccato	170 cm	180 cm	200 cm	208 cm	220 cm

Visibilità perfetta!
Una chiara visibilità dell'area di carico consente un lavoro comodo ed efficiente fino a tarda notte.

BREVETTATO!

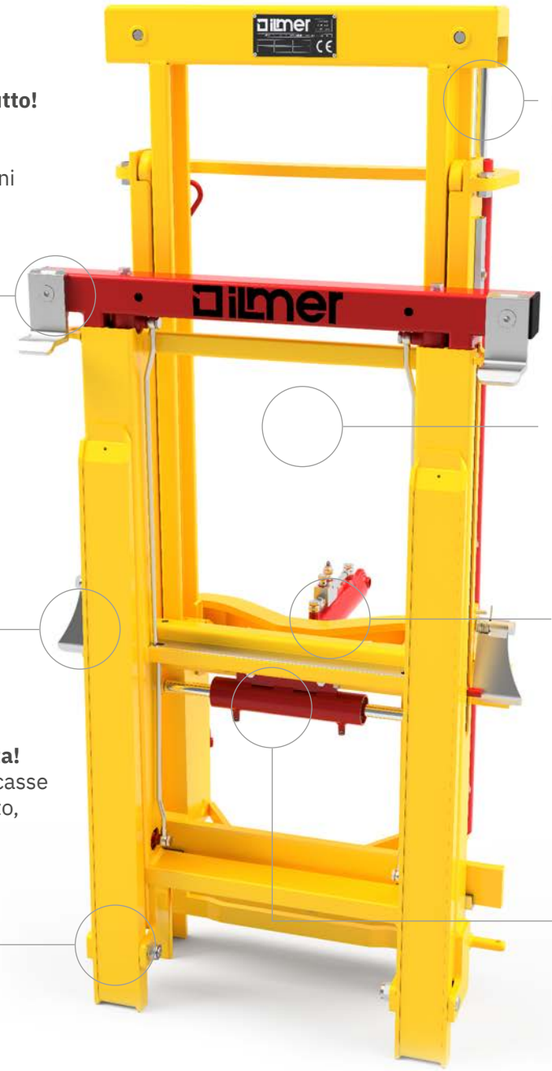

La sicurezza innanzitutto!
Lavoro veloce e sicuro grazie allo stringicasse idraulico per 1-3 cassoni ciascuno

Non richiede manutenzione!
Cuscinetti combinati di alta qualità e di lunga durata sulle guide di scorrimento e spostamento laterale montato su teflon. In tal modo l'elevatore è sempre pronto per l'uso!

Visibilità zona di carico impeccabile!
La chiara visibilità consente un lavoro comodo ed efficiente

Ergonomia geniale!
Posizione ottimale a tre punti per massimo carico utile

Chiusura forca brevettata!
Quando il sistema stringicasse è completamente rientrato, le forche si chiudono automaticamente

Su misura!
La lunghezza dei tubi e del cilindro a tre punti vengono adattati al rispettivo modello di trattore

Efficiente e sicuro!
Scarica rapidamente fino a 8 cassoni contemporaneamente - nessun problema grazie al fissaggio idraulico dei cassoni.

Carico prezioso!
L'ammortizzatore opzionale protegge il prezioso raccolto da urti durante il trasporto.

Il cavallo di battaglia!
La serie ECO

Modello	ECO-175	ECO-195	ECO-235	ECO-255	ECO-275
Altezza di sollevamento	170 cm	190 cm	235 cm	250 cm	275 m
Capacità di sollevamento	1.500 kg				
Spostamento laterale	19 cm (9,5 cm per lato)				
Inclinazione	20 cm				
Regolazione forche	48 - 72 cm dimensioni esterni				
Peso	314 kg	330 kg	361 kg	373 kg	386 kg
Altezza attaccato	170 cm	180 cm	200 cm	208 cm	220 cm

Su misura!
La lunghezza dei tubi e del cilindro a tre punti viene adattata al rispettivo modello di trattore.

La posizione tre punti ottimizzata consente un montaggio ancora più ravvicinato al trattore con massima inclinazione dell'elevatore.

Visibilità zona di carico impeccabile!
La chiara visibilità consente un lavoro comodo ed efficiente

Non richiede manutenzione!
Cuscinetti combinati di alta qualità e di lunga durata sulle guide di scorrimento e spostamento laterale montato su teflon. In tal modo l'elevatore è sempre pronto per l'uso!

Con spostamento laterale!
Spostamento laterale idraulico su teflon già di serie!

Regolabile!
Regolazione manuale della forca per pallet di diverse dimensioni

Visibilità perfetta!
Una chiara visibilità dell'area di carico consente un lavoro comodo ed efficiente.

Pratico!
Il carrello è di grande aiuto per l'autonomia di manovra e il parcheggio dell'elevatore.

Giro completo!
Il rovesciatore bins

Modello	KW-ECO	KW 70	KW 85	KW 100
Apertura fermacassone	con sistema fermacassone meccanico	45 - 69 cm	62 - 86 cm	79 - 103 cm
Capacità di sollevamento	600 kg			
Peso	130 kg	145 kg		
Distanza esterna delle forche	71,5 cm			

Assolutamente sicuro!
La rotazione si avvia automaticamente solo quando il cassone è bloccato sicuramente. È necessaria una sola connessione a doppio effetto.

Pronto per l'uso!
Montaggio e smontaggio semplice e veloce all'elevatore K2-D ed ECO (10 min.)

Tecnologia affidabile!
Eccezionale affidabilità per molti anni grazie a componenti di qualità

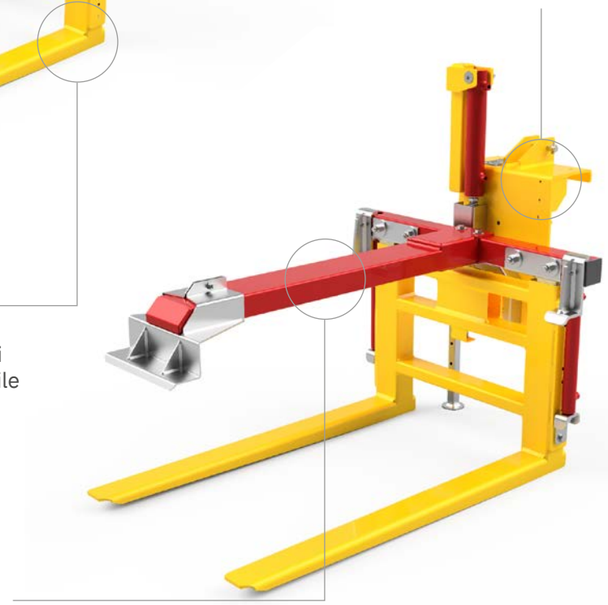

Costruzione intelligente!
Costruzione ottimizzata in termini di peso, ma estremamente stabile grazie agli acciai ad alta resistenza per il massimo carico utile

Pratico!
Quando il braccio di fissaggio non serve basta svitarlo

Giro completo!
Svuotamento completo grazie alla rotazione di 180° del cassone.

Montaggio al carrello elevatore industriale
Grazie all'adattatore a tre punti, il rovesciatore bins può essere agganciato rapidamente e facilmente a qualsiasi elevatore.

Il multi-talento!
Il caricatore multiuso Ilmer

Il multi-talento!
Il caricatore multiuso

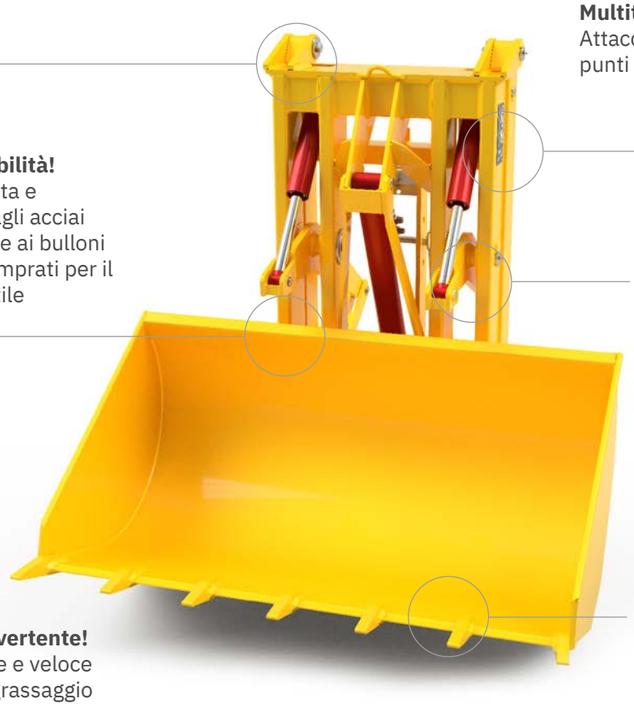

Multitasking!
Attacco alla sospensione a tre punti anteriore o posteriore

Maestro in affidabilità!
Costruzione robusta e resistente grazie agli acciai ad alta resistenza e ai bulloni appositamente temprati per il massimo carico utile

Notevole rientro della benna!
Volume di carico massimo e trasporto sicuro anche su terreni ripidi

Che visibilità! Una chiara visibilità della zona di carico consente un lavoro rapido ed efficiente

Lavorare così, è divertente!
Manutenzione facile e veloce grazie ai punti d'ingrassaggio accessibili direttamente

Modello	HS
Max. altezza di sollevamento	230 - 250 cm
Max. carico di trasporto (posizione chiusa)	2.500 kg
Capacità di sollevamento (completamente aperto)	400 kg
Peso	196 kg

Tecnologia di sollevamento intelligente!
Autolivellamento dell'attrezzo nelle fasi di sollevamento e abbassamento grazie alla guida parallela sincronizzata.

Sistema di cambio rapido!
Opzione utile per il cambio rapido e sicuro dei vari strumenti.

Benna dentata per terra
Robusta benna disponibile in diverse larghezze. Può essere combinato anche con la lama paradenti.

Benna per materiali leggeri
Circa 40% in più di capacità. Dotata di raschietto resistente all'usura. Ideale per caricare materiale leggero o per sgombro neve.

Forca per pallet
Forche con larghezza regolabile manualmente, pieghevoli con sistema blocco-trasporto.

Forca per lefame
Ideale per il trasporto di letame misto paglia.

Forca con trattenitore idraulico
Incredibilmente versatile.

Forca trapianto
Ideale per trapiantare alberi in piantagioni
esistenti.

Forca per balle
Disponibili diverse lunghezze di rebbi.

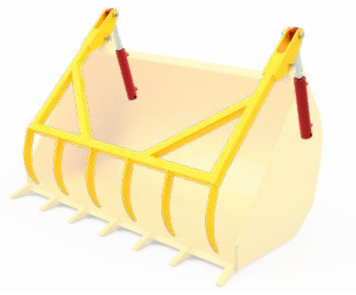

Trattenitore a denti idraulico
Combinabile con benna per terra e per materiale leggero.

Accessori per sradicamento
Accessori semplici, ma funzionali per la pulizia di meli, perfettamente rifiniti.

Indistruttibile!
Il tagliaradici Ilmer

Completamente regolabile!
Facile regolazione dell'angolo di taglio e della profondità, anche durante la guida!

Configurabile individualmente!
Attacco anteriore o posteriore, opzionalmente con supporto peso per facilitare la penetrazione in terreni estremamente compatti

Assolutamente indistruttibile!
Costruzione estremamente robusta, acciai ad alta resistenza e parzialmente temprati

Taglio esemplare!
Lama estremamente resistente all'usura. Può essere utilizzata anche su terreni sassosi

Modello	WS
Profondità di penetrazione	82 cm
Angolo di inclinazione	+24° a +70°
Peso	220 kg

Regolabile anche durante la guida!
Regolazione dell'angolo e della profondità di taglio con la semplice pressione di un pulsante. Ciò consente una gestione priva di prodotti chimici della coltura.

Peso addizionale!
Il peso addizionale facilita la penetrazione in terreni duri e compatti. A tale scopo è possibile utilizzare le zavorre standard del trattore.

Azzanna senza pietà!
La pinza per estirpazione Ilmer

Semplicemente efficiente!
Funzionamento perfetto grazie al design compatto

Lavorare così diverte!
Punti di lubrificazione accessibili direttamente su tutti i giunti girevoli

Grande apertura!
Rimuove facilmente tronchi d'albero, pali di cemento o di legno spessi fino a 15 cm

Modello	B99
Apertura pinza	19 cm
Pressione di esercizio	175 bar
Peso	79 kg

Azzanna senza pietà!
La potente pinza con trasmissione a leva assicura una presa energica. Ciò permette di sradicare tronchi o viti in modo rapido e semplice.

Ganci con rivestimento in gomma!
Consente una presa delicata e un'estrazione senza slittare sulle colonne di cemento.

Rende tutto piatto!
Il rullo compattatore Ilmer

Tutto incluso!
Attacco anteriore-posteriore, telaio a tre punti cat. I+II con posizione flottante integrata

Lavorare così, è divertente!
Cuscinetti a sfera di qualità e punti d'ingrassaggio direttamente accessibili

Molto pesante!
Pieno di cemento per peso massimo su dimensioni compatti

Resistente all'usura!
Corpo del rullo massiccio, a lamiere spesse e completamente saldato su entrambi i lati

Modello	PW 170	PW 210
Larghezza di lavoro	170 cm	210 cm
Peso	1.100 kg	1.350 kg
Larghezza	185 cm	225 cm
Profondità	80 cm	80 cm

Rende tutto piatto!
Alta pressione di contatto grazie al diametro ottimale del rullo e al peso massimo.

Tutto incluso!
Per il montaggio anteriore o posteriore e per la Cat. I e II, offre la massima flessibilità. Grazie alla posizione flottante integrata, si adatta in modo ottimale al terreno.

MADE IN ALTO ADIGE

ILMER Costruzione macchine srl
Via Statale 74 | I-39020 Castelbello-Ciardes (BZ)
Tel. +39 0473 624 133
info@ilmer.it | www.ilmer.it